Pareti divisorie Alba® orditura semplice, a uno strato AB 25

Struttura

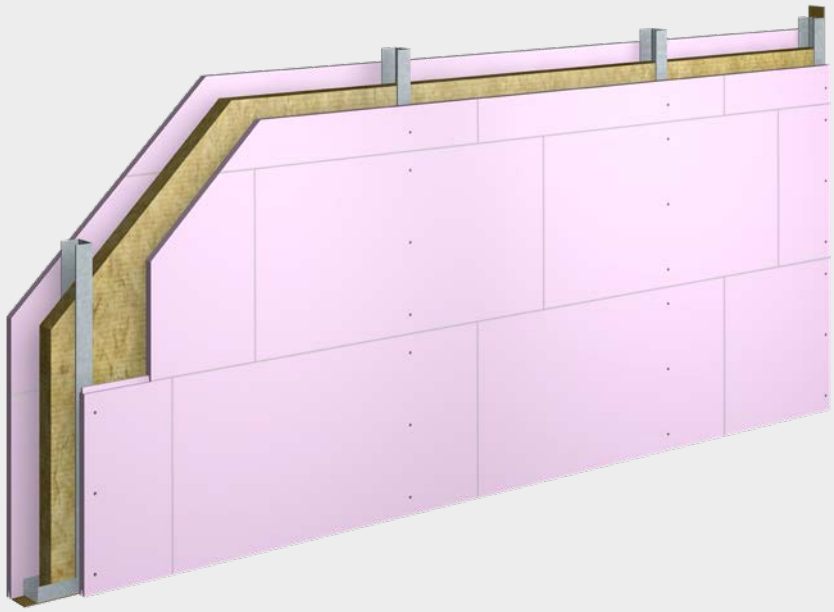

R_w = 44 – 49 [dB]

EI 90

non idoneo

particolarmente idoneo

idoneo

Sezione orizzontale

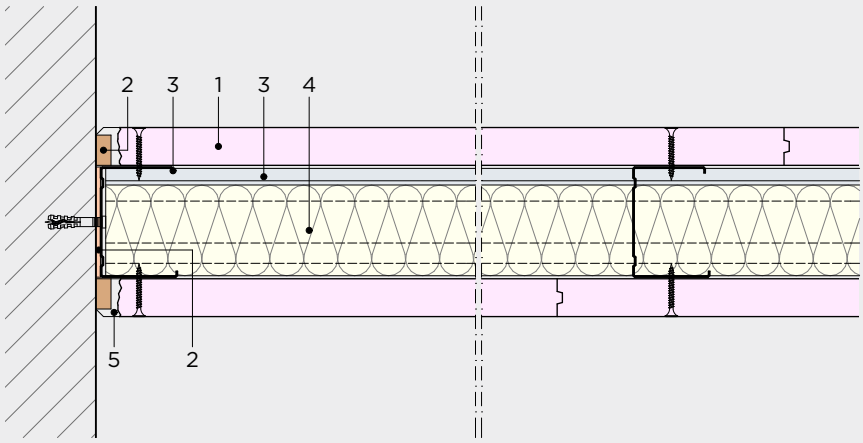

Sezione verticale

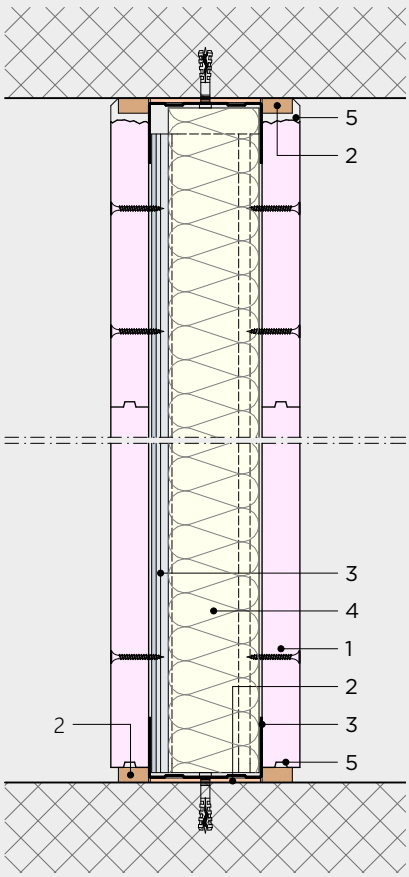

1	**Rivestimento**	Lastra di gesso massiccio Alba balance (AB)
2	**Guarnizione di raccordo**	Raccordo lastra secondo sistema Raccordo profilo con strisce di feltro
3	**Sottostruttura**	RigiProfil UW RigiProfil CW
4	**Isolamento**	Isolante in lana minerale Rigips secondo sistema
5	**Stuccature / Finitura**	Collante/stucco a base di gesso Alba AGK PLUS

Pareti divisorie

Codice sistema	Denominazione Rigips	Struttura	Acustica [1] $R_w(C,C_{tr})$	Incendio [2] EI	Altezza max. s = 100 cm		Altezza max. s = 62.5 cm	
Unità di misura			dB	Min.	m	m	m	m
Destinazione d'uso					1	2	1	2
CW 50								
①-AB.1.1-01	CW-AB 50/100	AB25_AB25	44 (-2/-5)	90	2.75	-	3.85	3.85
CW 75								
①-AB.1.1-10	CW-AB 75/125	AB25_AB25	*48 (-3/-9)*	90	4.00	-	4.10	4.10
CW 100								
①-AB.1.1-20	CW-AB 100/150	AB25_AB25	*49 (-3/-9)*	90	4.25	-	6.10	6.10
CW 125								
①-AB.1.1-30	CW-AB 125/175	AB25_AB25	*49 (-3/-9)*	90	6.05	-	8.20	8.20

Leggenda
s = Interasse sottostruttura
AB = Alba balance

Note
[1] Soddisfacimento dei requisiti di protezione acustica con tutti i materiali isolanti Rigips. Il valore R_w indicato è il risultato della prova di laboratorio e vale per s = 100 cm. I valori in *corsivo* sono dati derivati.
[2] Qualora il sistema richieda un isolamento: coibente come da attestato antincendio AICAA.

Giunti di dilatazione
La dimensione e la posizione dei giunti di separazione e di dilatazione imposti dall'edificio devono essere in ogni caso rispettate.

Destinazione d'uso
Campo d'impiego 1 (EB1): ambienti poco frequentati, ad es. abitazioni, uffici e ospedali. Carico lineare di 0.5 kN/m ad altezza parapetto (90 cm dal piede della parete).
Campo d'impiego 2 (EB2): ambienti molto frequentati, ad es. scuole, auditori e negozi. Carico lineare di 1 kN/m nonché tra locali il cui pavimento presenta un dislivello pari a ≥ 1 m.

Condizioni generali per l'applicazione di carichi a mensola
Carico a mensola ≤ 70 kg, rivestimento ≥ 25 mm oppure 2×12.5 mm con s = 62.5 cm
Carico a mensola > 70 kg, rivestimento ≥ 25 mm oppure 2×12.5 mm con sottostruttura adattata

Altezza parete
Altezza parete determinante tenuto conto del campo d'impiego, di un carico distribuito equivalente pari a 0.285 kN/m² e di un carico a mensola di 0.7 kN/m con un'eccentricità di ≤ 0.3 m.

Dettagli costruttivi vedi capitolo specifico

Altezza max. s = 100 cm		Altezza max. s = 62.5 cm		Spessore parete	Spessore lastra	Isolamento	Profilo	Peso
m	m	m	m	mm	mm	mm	mm	kg/m²
1	2	1	2					
2.75	-	3.85	3.85	100	25_25	40	50	53
4.00	-	4.00	4.00	125	25_25	60	75	54
4.00	-	4.00	4.00	150	25_25	80	100	55
4.00	-	4.00	4.00	175	25_25	100	125	56

Carichi a mensola: carico massimo F [kg]

Alba®/Alba®balance 25 mm

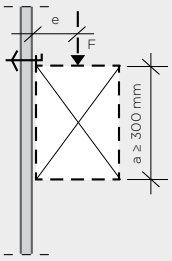

		Distanza dall'asse di carico e [mm]			
		50	150	300	500
Rivestimento a uno strato A, AH, AB	Tasselli ancoranti per pareti cave in metallo	24	21	17	12
	Tasselli ancoranti per pareti cave in nylon	16	14	11	8
	Tasselli per cartongesso	9	8	6	5

La tabella si riferisce soltanto alle possibili tipologie di fissaggio per tipo di lastra.
Va verificata anche l'altezza massima consentita per le pareti.

Numerazione dei sistemi: spiegazione del codice

① - RB . 1x . 1y - 01

Ambito d'impiego	Lastre	Sottostruttura	Rivestimento	Numero progressivo
① Pareti divisorie	**A** Lastra di gesso massiccio Alba®	**0** senza sottostruttura/ autoportante	**1** a uno strato/ lastra singola	01 … -XX numerazione progressiva
② Pareti per installazioni sanitarie	**AH** Lastra di gesso massiccio Alba® hydro	**1** orditura semplice/ struttura semplice	**2** a due strati/ lastra doppia	
③ Contropareti	**AG** Alba®agile	**2** doppia orditura/ doppia struttura	**3** a tre strati	
④ Contropareti per installazioni sanitarie	**AGH** Alba®agile hydro	**f** sottostruttura autoportante	**d** lastre smontabili	
⑤ Pareti di vani tecnici	**AP** Alba®phon	**h** sottostruttura a livello unico	**k** strato antieffrazione	
⑥ Controsoffitti	**AT** Alba®therm	**r** profilo curvo	**v** lastre composite	
⑦ Rivestimento di pilastri, travi e condotte; canaline passacavi	**AB** Alba®balance	**w** profilo portante per grandi campate	**y** ibrido (lastre miste)	
⑨ Sistemi RiBox® per pareti	**AR** Rigips® Aquaroc	**x** sottostruttura a fissaggio diretto		
⑩ Sistemi RiBox® per solai	**DL** Rigips® Duraline			
⑪ Pareti divisorie RiModul®	**DLI** Rigips® Duraline impregnata			
⑫ Pareti esterne RiModul®	**DT** Rigips® Duo'Tech			
⑬ Soffitti RiModul®	**DTI** Rigips® Duo'Tech impregnata			
⑭ Tetti RiModul®	**GRF** Rigips® Glasroc F			
	GRX Rigips® Glasroc X			
	HA Rigips® Habito			
	HAH Rigips® Habito H			
	RB Lastra Rigips®			
	RBI Lastra Rigips® impregnata			
	RD EE Elemento per pavimento Rigidur®			
	RDH Rigidur® H			
	RDU Rigips® Riduro			
	RF Lastra antincendio Rigips®			
	RFI Lastra antincendio Rigips® impregnata			
	RT Rigitherm®			
	XR Rigips® X-Ray Protection			
	GY Rigips® Gyptone			
	RTA Rigiton® Ambiance			
	RTC Rigition® Climafit			
	RTE Rigiton®elegance			

Struttura: sequenza degli elementi

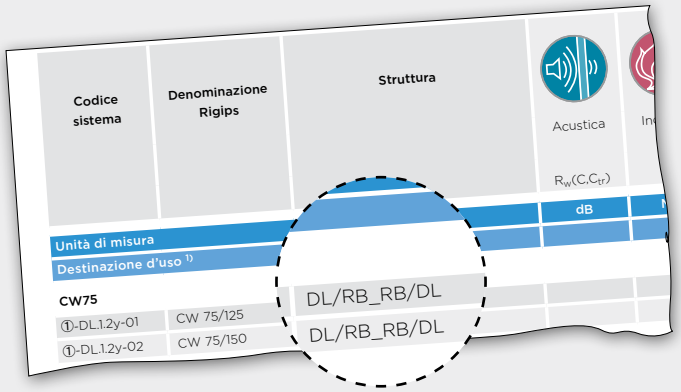

Esempio: parete a telaio, rivestimento a due strati, ibrido

DL / RB _ RB / DL

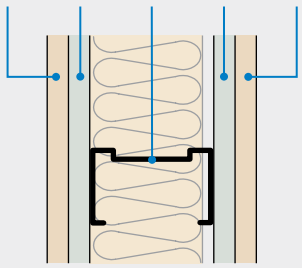

Esempio: controparete, rivestimento a due strati

_ RB / RB

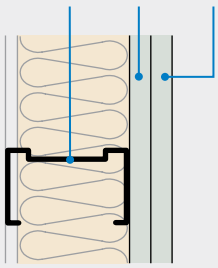

_ orditura semplice

_ _ doppia orditura

= profili disposti dorso a dorso

Rigips SA, Täfernstrasse 11b, 5405 Baden-Dättwil, Svizzera
Tel. +41 62 887 44 44, info@rigips.ch, www.rigips.ch

Con riserva di modifica. L'ultima versione delle informazioni tecniche è disponibile al sito rigips.ch. / © Rigips / Versione 1.1b